DEMECA

KAIRA SLAMPUMP

KAIRA SLAMPUMP

Kaira-slampumpen är kärnan i våra slamlösningar. Namnet på Kaira-slampumpen beskriver dess unika förmåga att tränga in i även svårt slam. Pumpens krossande skär ger ett jämnt slam som kan användas för att automatiskt skölja schakten. Pumpens styrning löser höklumpar och efterbörd utan att i onödan belasta motorn och utan att pumpen behöver tas upp ur brunnen.

Den smarta styrningen avlägsnar tilltäppningar utan att belasta motorn.

Det flytande, homogena slammet strömmar i schakten och sprids bättre på åkern.

Tekniska data:

- **Elmotor 11 kW**
- **Utbytbara slitdelar**
- **Frekvensomriktare 15 kW**
- **Smart styrsystem, arbets- och pausautomation, jämn slamöverföring 24 h/dygn**
- **Automatisk avlägsning av tilltäppning**
- **4 olika längder + 400 mm justermån med 50 mm mellanrum**
- **Som tilläggsutrustning till pumpen kan man få bl.a. nivåmätning, automatisk 3-vägsventil, signallampa/sms-alarm**

ANVÄNDNINGSÄNDAMÅL

- Omrörning, homogenisering och cirkulation av slam i ladugårdens schakt samt pumpning av slam från ladugården till lagerbassängerna

- Vid långa pumpningssträckor som förbehandling och matarpump för en separat överföringspump

- Som matarpump för biogasanläggningen

Smart och lättanvänd frekvensomriktarstyrning håller pumpen alltid driftklar och möjliggör en jämn strömning av slam i schakten. Styrningen skyddar pumpen och sköter automatiskt om regelbunden rengöring av pumpen. Den utför en rengöringscykel vid behov även vid överbelastning vilket förhindrar tilltäppningar

Styrning av slampumpen

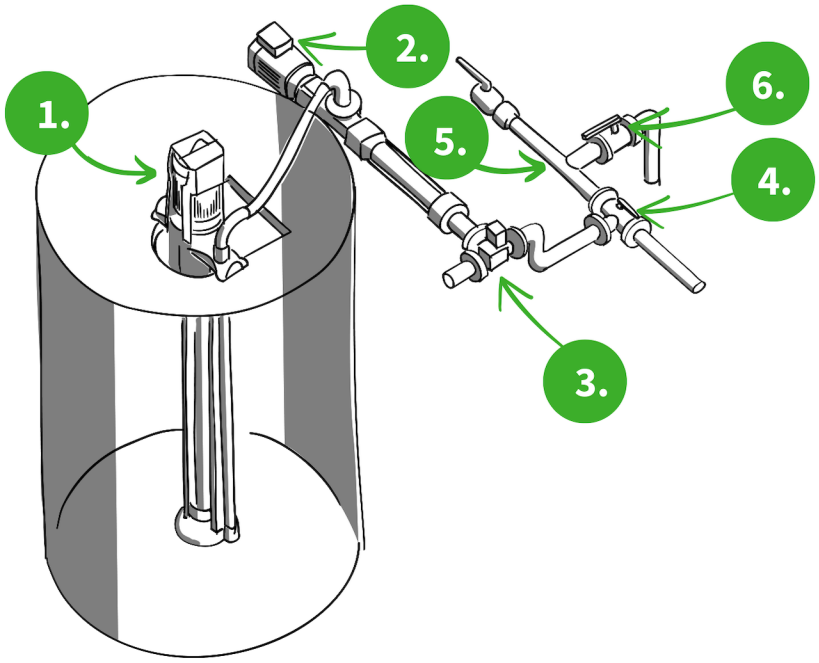

1. Kaira-slampumpen
2. Tryckhöjningspump
3. Automatisk 3-vägsventil
4. Manuell 3-vägsventil
5. T-förgrening
6. Kulventil (avstängning)

DEMECA

Se din närmaste försäljare på webbplatsen!

demeca.fi/sv

Försäljning & växel

Tel. +35810 340 8000

Service & Reservdelar

Tel. +35810 340 8020

Följ oss!